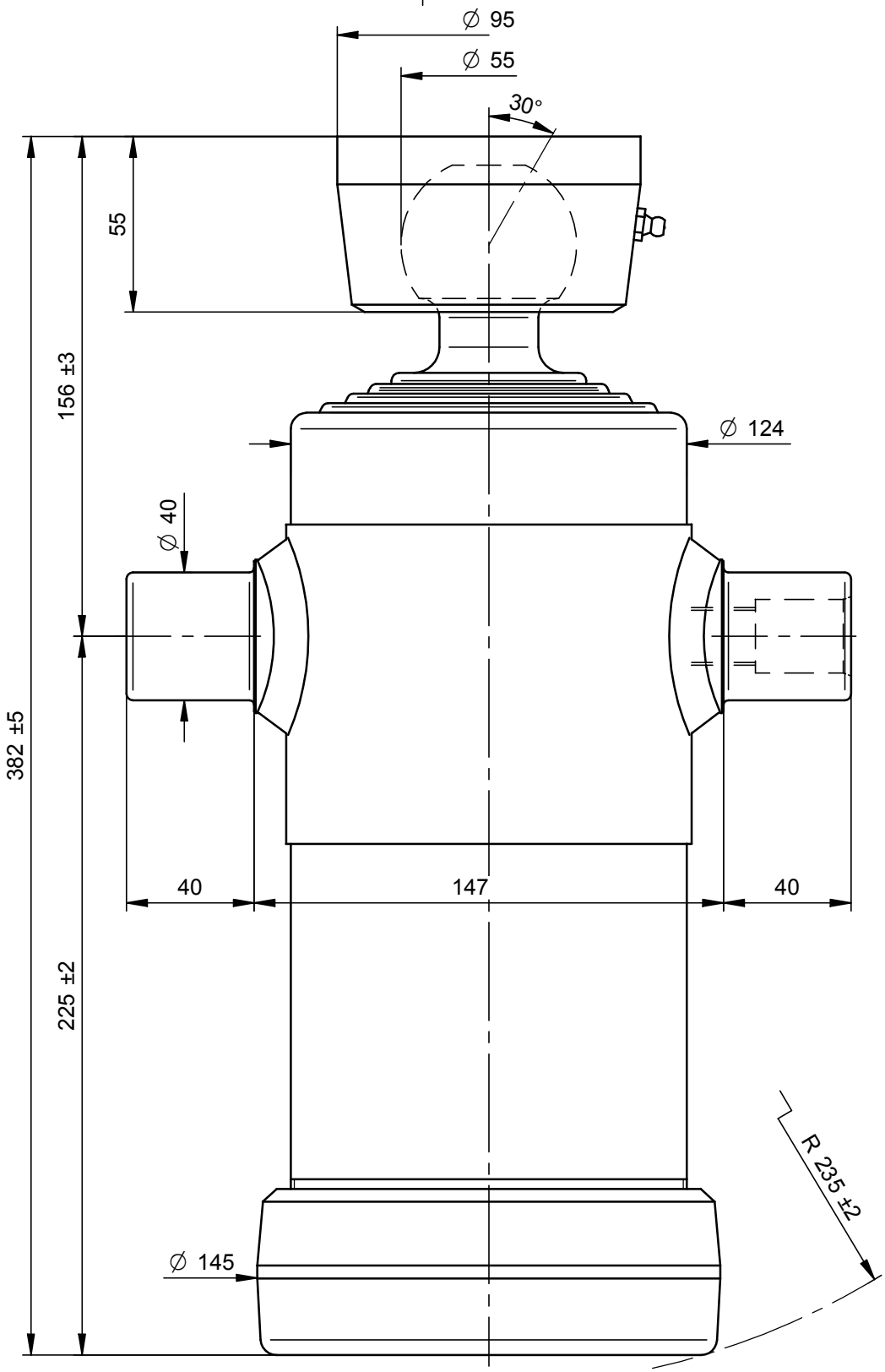

PORTATA MASSIMA A 180 Bars 10 Ton.

DISEGNO CAD - NON MODIFICARE

Questo disegno è proprietà della Di Natale - Bertelli, ogni riproduzione e/o cessione, è vietata a norma di legge

Di Natale - Bertelli S.p.A. costruzione cilindri telescopici
Via S. Pietro 76 Roè Volciano (BRESCIA) ITALY

Modifiche
-
-
-
-
-

Descrizione / Description: Cil. Telescopico 4x0830x124 Sfera Ø55

Corsa/Stroke mm: 830	Press. Max. Bars: 200	
Lunghezza/lenght mm: 280	Olio/Oil Lt.: 5	26,9 kg
Trattamento/Treatment : tenifer		SCALA 1:2
Diametro sfilate: 61-76-91-107		

DISEGNO **3353S**

CODICE 3042S

DATA 18/06/09	DATA 18/06/09
DISEGNATO : Massimo	APPROVATO : Di Natale

File: S:\Complessivi\3353S.dft